NEW 2 COLORS

鏡面ゴールドと鏡面クロームが ラインナップに追加されました。

〈右用　鏡面ゴールド〉

〈右用　鏡面クローム〉

MK® N-109

3次元調整丁番

（上下・左右・前後調整可能）

調整部説明

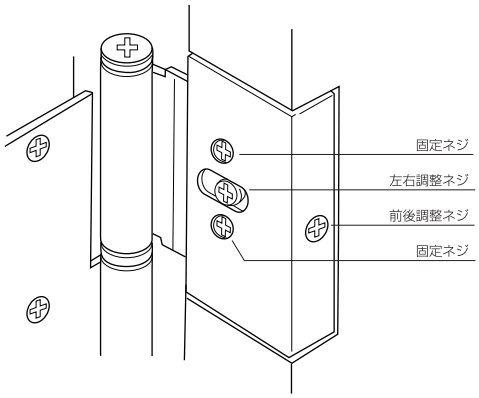

寸法図

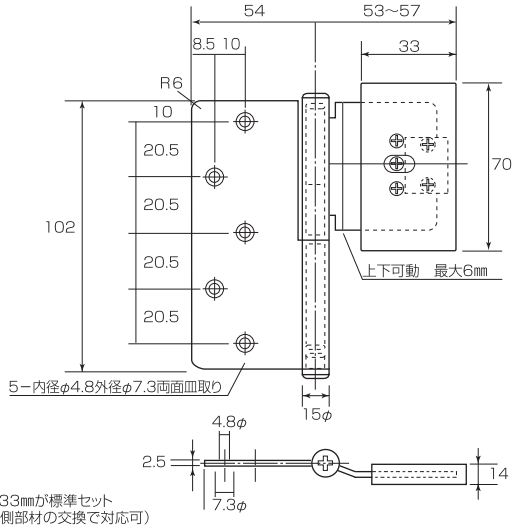

扉側部材…33㎜が標準セット
（36㎜は扉側部材の交換で対応可）

●材質：鉄
●仕上：ゴールド・ブロンズ・シルバー
　　鏡面ゴールド・鏡面クローム
●左右兼用
※ご注文の際は、左右どちらかをご指定ください。
●扉厚さ３３㎜用（３６㎜用対応可）

	仕上	箱入数	定価
new	鏡面ゴールド	１組	3,800
new	鏡面クローム	１組	3,400
	ゴールド	１組	2,400
	ブロンズ	１組	2,400
	シルバー	１組	2,400

MK® MARIC® MALCON® MARIX® new

株式会社 丸喜金属本社

住まいづくりに、豊かな未来を拓きます。

大阪支店　TEL（06）6262-0471　FAX（06）6262-0467
東京支社　TEL（03）5695-0471　FAX（03）5695-0481
名古屋支店　TEL（052）363-0471　FAX（052）363-1606
福岡支店　TEL（092）451-0471　FAX（092）451-0484
ショールームに関するお問い合わせは 06-6262-0350 まで
ホームページ　http://www.maruki-mk.co.jp